Utiliser l'interrupteur (1)

1) Décris chacun des montages et complète si nécessaire le schéma n° 1.

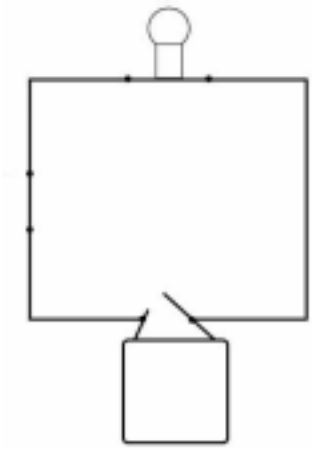

Schéma n° 1

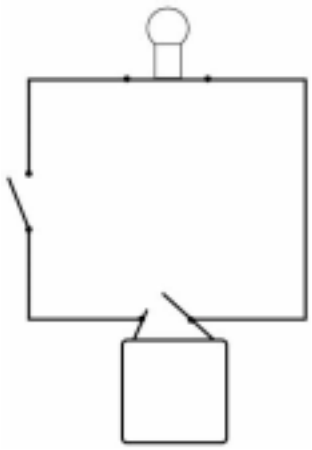

Schéma n° 2

.....

.....

.....

2) Complète le tableau en répondant à la question :

comment sont les lampes (**éteintes – allumées**) si :
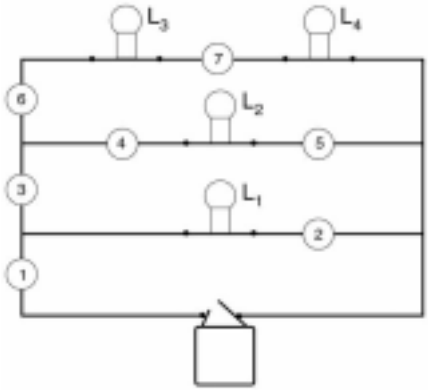
	Lampe 1	Lampe 2	Lampe 3	Lampe 4
Interrupteur 1 ouvert (les autres fermés)				
Interrupteur 2 ouvert (les autres fermés)				
Interrupteur 3 ouvert (les autres fermés)				
Interrupteur 4 ouvert (les autres fermés)				
Interrupteur 5 ouvert (les autres fermés)				
Interrupteur 6 ouvert (les autres fermés)				
Interrupteur 7 ouvert (les autres fermés)